GODET HAUT DÉVERSEMENT

Depuis 1956 - Since 1956

- Les godets haut déversement Vallée sont conçus pour des conditions d'utilisation intense et difficile, leurs **robustesses** en font des équipements **sécuritaires** et **durables**
- Angle de déversement augmenté par l'optimisation de leur géométrie
- Entretien simple et rapide avec des pièces d'usures boulonnées
- Adaptables à tous les types de chargeurs (type attache rapide ou prise directe)
- Personnalisables selon vos besoins.

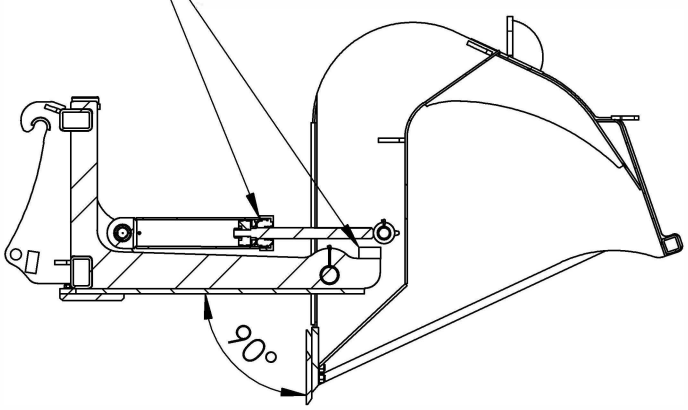

Cylindres avec dispositif d'amortissement
Buté mécanique en fin de course

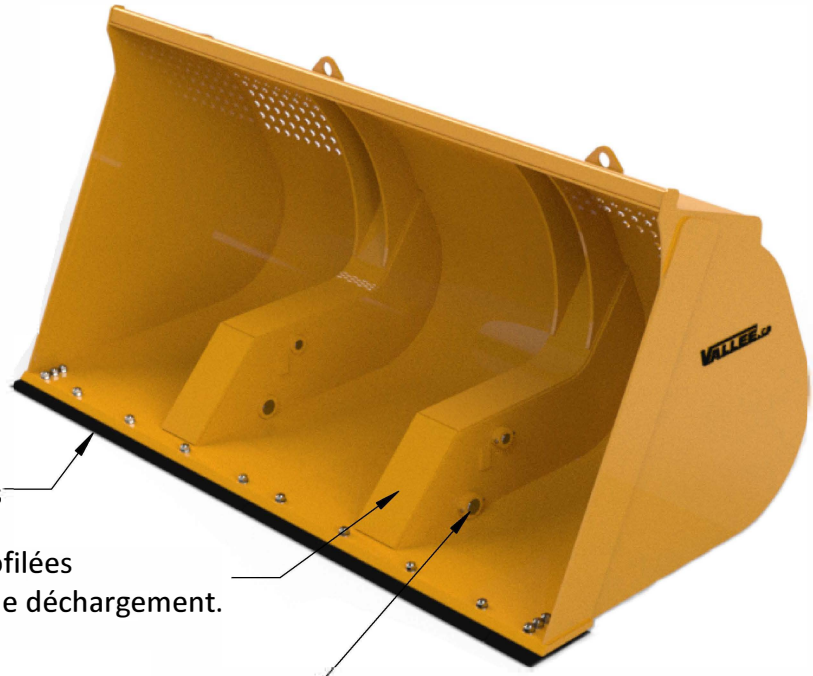

Couteaux d'usure boulonnés réversibles

Les boites de cylindres sont profilées
pour faciliter la pénétration et le déchargement.

Cheville de pivot en chrome induction
Bague trempée et point de graissage

Protecteur de déversement

Trous de visibilité à partir de 6 Vc

Coussin d'amortissement

Structure en acier haute résistance sur godet de 6vc et plus

Talons d'usure boulonnés

MADE IN NORTH AMERICA

CWB MD
CERTIFIÉE
CSA W47.1