VALLEE

SÉRIE LOURDE VALLÉE

Chariots élévateurs **4DA50D** et **4DA55D**

* Les modèles peuvent différer de celui présenté sur l'image

Chariots élévateurs Vallée 4DA50D et 4DA55D

Les chariots élévateurs 4DA50D et 4DA55D sont les plus puissants des chariots articulés à quatre roues motrices.

Ces chariots allient robustesse, puissance et adaptabilité, et ils sont idéals pour la manipulation de grosses charges sur des terrains irréguliers et dans des environnements d'accès complexe.

Adaptables aux besoins du client, les chariots 4DA50D et 4DA55D sont certainement des chariots élévateurs de grande capacité les plus performants.

Caractéristiques

- Chariot élévateur industriel articulé à quatre roues motrices
- Capacité de 22,68 tonnes métriques à 1 219 mm (50 000 lb à 48 po) du centre de charge ou de 24,94 tonnes métriques à 1 219 mm (55 000 lb à 48 po) du centre de charge
- Direction assistée entièrement hydraulique
- Cabine pleine vision avec panneau vitré au toit
- Système de surveillance intégré de 16 fonctions critiques du véhicule
- Mât haute visibilité

Spécifications

Série lourde Vallée 4DA50D et 4DA55D

Moteur diesel Cummins Tier 4
Ce moteur est doté de technologies évoluées, dont un système de recirculation des gaz d'échappement refroidis (EGR) et un turbocompresseur à géométrie variable (TGV) afin d'assurer une efficacité et des performances accrues.

- Puissance accrue
- Grande fiabilité
- Maintien du couple nominal
- Maintien du couple à bas régime
- Temps de réponse à l'accélération amélioré

Transmission Funk
La transmission Funk à passage de vitesse entièrement assisté offre une productivité et des performances accrues. Elle comporte six vitesses avant et trois vitesses arrière. S'adaptant de façon très précise à la charge, cette transmission assure l'optimisation du ratio rendement/temps de travail et de la consommation de carburant.

- Force de traction accrue
- Progression optimale

Options de la série lourde Vallée

L'articulation du chariot et l'inclinaison du mât assurent une plus grande liberté et une meilleure flexibilité pour l'opérateur.

Manipulateur de pneus Vallée

Les chariots élévateurs industriels Vallée 4DA50D et 4DA55D peuvent être dotés d'un manipulateur de pneus Vallée tel que le modèle MPM-35 (en option avec le 4DA55D), le système de manipulation de gros pneus le plus compact de l'industrie.

Le manipulateur de pneus Vallée permet l'installation et la permutation de pneus de série lourde allant jusqu'à la taille 70/70 57 (pneu, jante et chaîne). Grâce à la combinaison de ces deux équipements, l'opérateur bénéficie d'une plus grande précision et d'une sécurité accrue lors des manœuvres, peu importe le terrain et les conditions.

Version HD (« Heavy Duty »)

Dans le cas où les besoins de manutention exigent une distance au centre de charge supérieure à 1 219 mm (48 po), Vallée offre une version HD du chariot élévateur pour répondre aux besoins spécifiques du client.

Autres options

(Peuvent être personnalisées selon les exigences)

- Caméra
- Phares
- Chauffe-moteur (pour le véhicule)
- Climatiseur
- Écran couleur
- Pneus spéciaux

Spécifications

Série lourde Vallée 4DA50D et 4DA55D

Cabine entièrement redessinée

- Cabine plus large, plus longue et plus haute offrant un plus grand dégagement pour l'opérateur
- Montants de fenêtre avant et arrière éliminés : absence de points morts et meilleure visibilité sur 360°
- Panneau vitré au toit, ce qui permet à l'opérateur de voir la charge lors de la levée
- Système de ventilation amélioré : bouches d'aération aux endroits stratégiques, ce qui permet à l'opérateur de travailler dans un environnement plus confortable
- Poignées multifonctions (« Joysticks ») plus confortables et plus précises que les leviers de commande hydraulique
- Écran d'affichage, maintenant de série, qui permet à l'opérateur de vérifier plusieurs paramètres d'utilisation afin de s'assurer du bon fonctionnement du chariot

Essieux Axle-Tech

Ces essieux de catégorie service intense sont spécifiquement conçus pour fonctionner dans des conditions extrêmement difficiles et sous de lourdes charges. Ils sont d'une durabilité exceptionnelle.

Freins à disques humides

Les freins sont dotés de composants scellés afin d'offrir un freinage plus sécuritaire, une réduction des coûts d'exploitation et une durée de vie inégalée.

Vérins de levage

Les vérins sont maintenant situés derrière les sections fixes du monte-charge, ce qui augmente le champ de vision de l'opérateur.

Spécifications techniques **chariots élévateurs 4DA50D et 4DA55D**

	Description	Unités	VALLÉE 4DA50D	VALLÉE 4DA55D
Spécifications	Capacité (charge/distance)	lb/po (kg/mm)	50 000/48 (22 680/1 200)	55 000/48 (22 680/1 200)
	Élévation	po (mm)	156 (3 960)	156 (3 960)
	Angle d'inclinaison du mât (AV / AR)	degrés °	15 / 14	15 / 14
	Longueur hors-tout	po (mm)	249 3/4 (6 325)	255 (6 477)
	Empattement	po (mm)	147 (3 734)	147 (3 734)
	Largeur hors-tout	po (mm)	120 (3 048)	120 (3 048)
	Hauteur hors-tout	po (mm)	155 1/4 (3 937)	160 (4 064)
	Rayon de braquage (extérieur)	po (mm)	258 1/4 (6 553)	258 1/4 (6 553)
	Rayon de braquage (intérieur)	po (mm)	128 3/4 (3 251)	128 3/4 (3 251)
	Poids en service	lb (kg)	88 500 (40 143)	97 300 (44 135)
	Charge sur essieu avant (chargé)	lb (kg)	114 500 (51 936)	130 000 (58 967)
	Charge sur essieu avant (vide)	lb (kg)	24 000 (10 886)	22 300 (10 115)
	Charge sur essieu arrière (chargé)	lb (kg)	31 600 (14 334)	37 600 (17 055)
	Charge sur essieu arrière (vide)	lb (kg)	56 900 (25 809)	59 700 (27 079)
	Nombre de pneus (AV / AR)		4 / 4	4 / 4
	Dimensions des pneus		14R24	14R24
Moteur et transmission	Moteur (marque / modèle)		Cummins Tier 4	Cummins Tier 4
	Moteur (puissance)	hp (kW)	225 (168)	225 (168)
	Transmission (marque / type)		Funk (automatique)	Funk (automatique)
	Nombre de vitesses (AV / AR)		6 / 3	6 / 3
Performances	Vitesse (AV max; avec charge)	km/h	22	22
	Rampe (avec charge)	%	25	22
	Rampe (sans charge)	%	42	40
	Vitesse de levage (avec charge)	pi/s (mm/s)	1,2 (365,7)	1,2 (365,7)

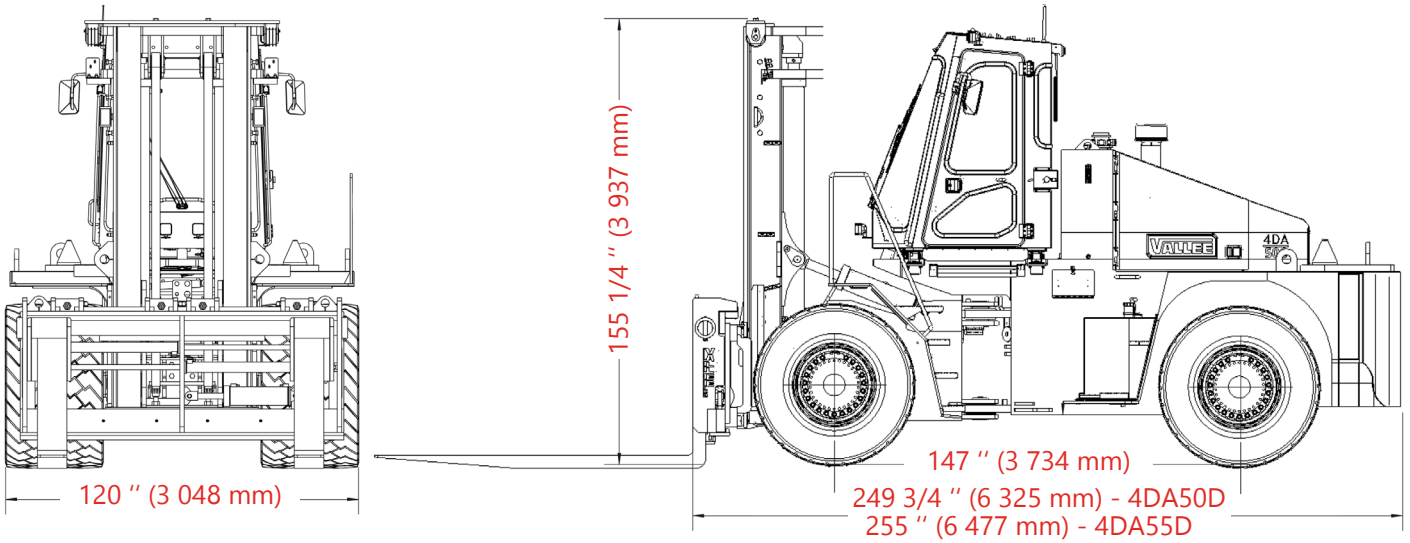

Sans frais : 1 800 267-0355 | 418 268-8955 | Courriel : vallee@vallee.ca | vallee.ca
310, rue Principale, Saint-Alban (Québec) Canada G0A 3B0