SÉRIE COMPACTE

Chariot élévateur **4DA10D** pour applications minières souterraines

Le seul chariot élévateur compact de l'industrie possédant une capacité de 4,5 tonnes métriques (10 000 lb)

vallee.ca

ÉVOLUTON DE L'ÉQUIPEMENT MOBILE POUR APPLICATIONS MINIÈRES SOUTERRAINES

Un chariot de fabrication assez robuste pour résister aux rigueurs des applications minières souterraines ? Un chariot compact spécialement conçu pour manoeuvrer dans des endroits restreints et des espaces confinés ? Oui, Vallée en a fabriqué un. Ce chariot élévateur pour applications minières est le plus petit sur le marché. Il a la capacité de charger, soulever, transporter, déplacer, etc. jusqu'à 4,5 tonnes (10 000 lb) de matériaux ou d'équipement. Voilà un chariot élévateur qui est assurément des plus novateurs.

Le chariot élévateur **4DA10D** de Vallée a été spécialement conçu pour les applications minières souterraines. Il a la capacité de manœuvrer des charges plus lourdes que peut le faire tout autre véhicule de sa catégorie utilisé aux mêmes fins. Cet étonnant chariot élévateur à quatre roues articulées est assez compact pour pénétrer dans un puits de mine, et sa grande polyvalence et son agilité permettent des manœuvres, même dans l'environnement restreint des tunnels miniers. Déjà reconnu comme une grande innovation qui vient sans conteste changer la donne, le chariot élévateur **4DA10D** de Vallée est adaptable, sur mesure, en fonction de vos exigences. Enfin, le fait qu'il soit fabriqué au Canada est une garantie incontestable de sa robustesse et l'assurance de nombreuses années de fiabilité.

Le chariot élévateur 4DA10D de Vallée est conçu de manière à pouvoir manœuvrer à l'intérieur d'un monte-charge.

L'ascenseur représenté sur la photo de cette page ne l'est qu'à titre indicatif.

Chariot élévateur 4DA10D de Vallée

Ce chariot élévateur peut se faufiler là où aucun chariot élévateur de modèle standard peut le faire. Comme il est compact et articulé, il peut manoeuvrer dans des espaces confinés comme dans un monte-charge et des tunnels souterrains.

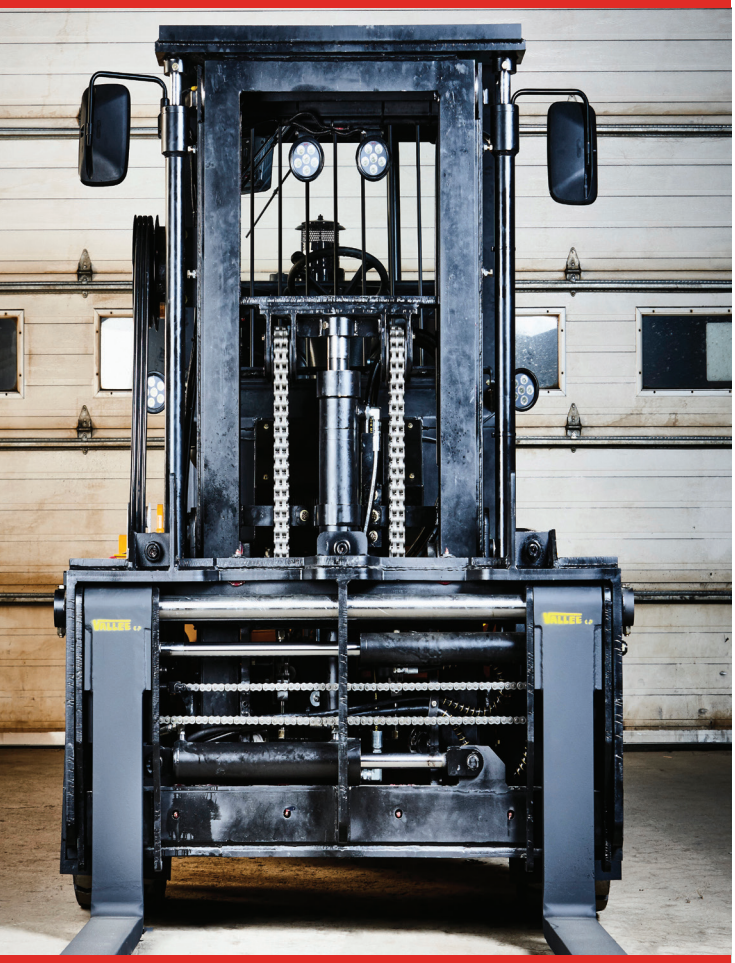

Grâce au mât haute visibilité extrêmement résistant de ce chariot élévateur, les manoeuvres sont plus sécuritaires comme la vue est optimale sur les charges et la fourche ainsi que sur le chantier de la mine.

QUELQUES-UNES DES PRINCIPALES RAISONS EXPLIQUANT LA ROBUSTESSE, L'AGILITÉ ET LE CONFORT EXCEPTIONNELS DU CHARIOT ÉLÉVATEUR 4DA10D

Quelques spécifications

- Articulé pour une plus grande agilité des manœuvres et un rayon de braquage plus petit
- De taille compacte, mais offrant une capacité de charge et de transport de charge supérieure à celle des chariots élévateurs de taille similaire
- Système hydraulique à énergie zéro pour des opérations plus écologiques ainsi que des commandes hydrauliques contrôlées par l'opérateur pour plus de précision et de souplesse sur le plan de l'ajustement fonctionnel
- Mât à la structure plus mince en acier haute résistance pour une visibilité accrue
- Capot relevable facilitant la maintenance

AUTRES CARACTÉRISTIQUES

Moteur Kubota V3307 T4I

Grâce à une technologie de pointe, notamment la combustion propre à injection directe réduisant les niveaux de matières particulaires, ainsi qu'un système à faible bruit diminuant les vibrations transmises et le rayonnement acoustique, ce moteur conçu pour les véhicules utilisés en exploitation minière à grande profondeur améliore la performance et l'efficacité.

- Puissance accrue
- Fiabilité maximale
- Couple nominal constant
- Couple à bas régime constant
- Consommation moindre de carburant
- Temps de réponse du moteur accru au moment de l'accélération
- Bon démarrage par temps froid
- Garantie sur le moteur

Transmission Dana T4I 12000

La conception de la transmission à passage de vitesse entièrement assisté procure une productivité et une performance accrues et permet une adaptabilité de grande précision en fonction de la charge. Les trois vitesses de marche avant et trois engrenages de marche arrière permettent une optimisation totale du rapport temps-rendement et de la consommation de carburant.

- Force tractive accrue
- Progression optimale

Funk et Dana

Ces essieux renforcés d'une durabilité exceptionnelle sont spécifiquement conçus pour fonctionner dans des conditions extrêmement difficiles et soulever des charges lourdes.

Freins à disque humide

Les freins sont dotés de composants scellés afin d'offrir un freinage plus sécuritaire, une réduction des coûts d'exploitation et une durée de vie inégalée.

Mât pour élévation libre totale

Le mât pour élévation libre totale permet d'élever les fourches du chariot sans avoir à hisser le mât, ce qui est particulièrement utile dans les espaces confinés et à hauteur restreinte.

L'intérieur de la cabine est équipé de commandes ergonomiques, dont un levier de commande multifonctions et un écran en couleurs qui permettent à l'opérateur de manœuvrer le chariot de manière confortable et sécuritaire.

La cabine pleine vision est équipée d'un panneau vitré au toit et ne comporte pas de montants de fenêtre dans les coins arrière, ce qui élimine les angles morts et procure une meilleure visibilité sur 360° et en hauteur.

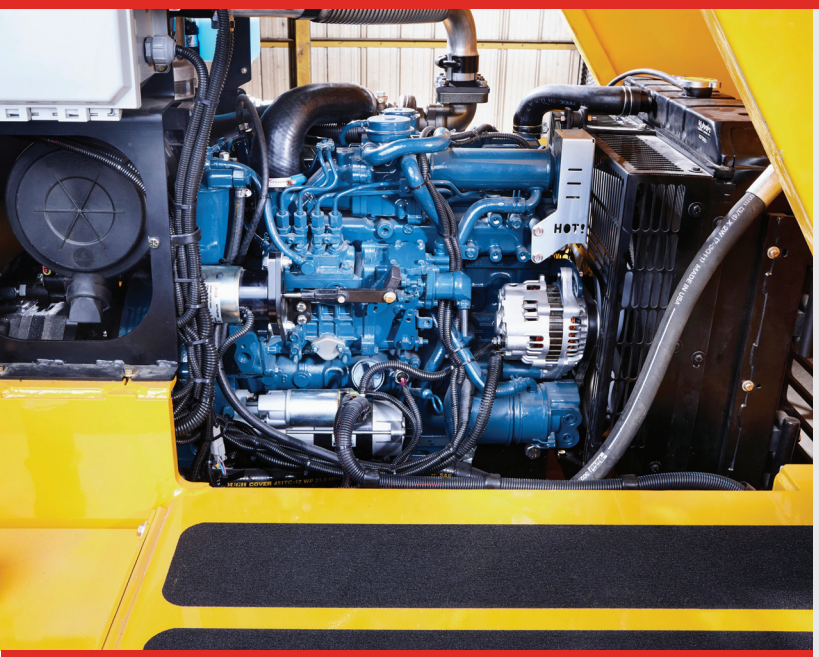

Le capot du moteur s'ouvre mécaniquement, il peut basculer pour faciliter l'entretien.

UN NOM QUI FAIT TOUTE LA DIFFÉRENCE
Vallée et la concurrence

CAPACITÉ DE LEVAGE

Dans la plus pure tradition de Vallée, hautement reconnue pour la conception et la fabrication de chariots élévateurs d'une extrême robustesse ayant une capacité de levage que ne laisse aucunement soupçonner leur petite taille, le modèle 4DA10D peut lever des charges allant jusqu'à 9,5 tonnes métriques (10 000 lb). Cela en fait le seul chariot élévateur pour applications minières avec une telle capacité de levage.

ROBUSTESSE

Nos chariots élévateurs sont d'une grande robustesse, donc parfaits pour les travaux ardus. En fait, nombreux sont les chariots élévateurs que nous avons vendus au fil des ans qui sont encore utilisés aujourd'hui, même après 30 ans et plus de 100 000 heures d'utilisation.

AGILITÉ

Le chariot élévateur 4DA10D est articulé pour une manoeuvrabilité lui permettant d'atteindre des espaces très étroits, ce que ne peuvent faire les chariots élévateurs des autres concurrents. De fait, nos chariots élévateurs sont de loin les mieux adaptés aux besoins des opérateurs, mais aussi aux conditions du terrain.

MANOEUVRE

Bien qu'il ait été construit pour accomplir toute tâche avec vigueur, le 4DA10D fonctionne et se déplace avec régularité et précision, même sur un terrain souterrain des plus accidentés.

Chariot élévateur 4DA10D de Vallée

Options - Série compacte

OPTIONS - SÉRIE COMPACTE POUR APPLICATION MINIÈRE

- Système de suspension de charge avec commutateur marche/arrêt
- Système de guidage par caméra
- Chauffe-bloc moteur (diesel)
- Boîte à outils montée sur l'aile
- Déverrouillage de frein de stationnement
- Moniteur de visualisation à affichage en couleurs
- Fenêtre coulissante
- Feux de signalisation et de freinage
- Garde-boues avant
- Grilles antidérapantes sur les ailes
- Grille de protection du pare-brise
- Hauteur de levage supplémentaire
- Marche-pied près du mât
- Phares supplémentaires
- Programmation sur mesure de la transmission
- Rangement pour blocs de bois
- Système d'alarme
- Déplacement latéral
- Mât surdimensionné
- Affichage à l'écran indiquant le poids de la charge active
- Poignée de maintien fixée au toit de la cabine
- Garde-boues latéraux

Mise à niveau

Cette caractéristique de nos chariots élévateurs, qui est rarement offerte sur le marché, permet au tablier porte-fourche d'effectuer une légère rotation de cinq degrés afin de faciliter les opérations de chargement et de déchargement sur une surface accidentée et inégale.

*Le modèle 4DA20C de la série des chariots élévateurs compacts est montré ici à titre indicatif seulement.

Déplacement latéral

Ce mécanisme permet à l'opérateur de déplacer le tablier de la fourche latéralement de 200 millimètres (8 pouces) de plus vers la gauche ou la droite, ce qui lui permet de déposer une charge sans avoir à refaire la manoeuvre de mise en position du chariot élévateur.

*Le modèle 4DA20C de la série des chariots élévateurs compacts est montré ici à titre indicatif seulement.

Système de caméra de guidage

Cette caméra, qui a été conçue pour fonctionner dans des environnements d'utilisation extrême d'un équipement mobile, peut comporter des options d'affichage afin d'améliorer la visibilité, y compris de la zone derrière le chariot et sur les fourches.

Moniteur à affichage en couleurs

Ce moniteur à affichage en couleurs intégré couvre les 16 fonctions critiques du véhicule afin de transmettre à l'opérateur des données importantes en tout temps.

ACCESSOIRES POUR CHARIOTS ÉLÉVATEURS

Bras de manutention

Ce bras de manutention extensible, en modèle manuel ou hydraulique, est offert dans plusieurs dimensions et capacités.

Godet à haut déversement

Ce godet à haut déversement à action hydraulique est muni d'un système de fixation rapide conçu pour permettre une hauteur de déversement plus élevée et sa robustesse permet une capacité de levage de 2 tonnes métriques de roches, etc.

Enroulement de câbles

Outil propulsé par des moteurs à couple élevé fonctionnant à bas régime pour un meilleur contrôle de la traction ; un système de raccord rapide ou des tiges permettant un raccordement direct sont également offerts comme équipement facultatif.

Manipulateur de pneus

Muni de commandes d'une grande précision, il a une capacité de levage de pneus de 2,6 tonnes métriques (5 000 lb).

Plateforme

Plateforme faisant face à la cabine et aux dimensions plus larges qui agit comme un tampon de protection sécuritaire entre les travailleurs et le mât.

Solutions sur mesure

Nous sommes des spécialistes de notre domaine et nous savons cerner les besoins de nos clients afin de leur offrir de l'équipement sur mesure qui répond à leurs exigences spécifiques.

Spécifications techniques
du chariot élévateur 4DA10D

	Description	Unités	VALLÉE 4DA10D
Spécifications	Capacité (charge/distance)	kg/mm (lb/po)	4 535/610 (10 000/24)
	Hauteur de levage	mm (po)	2 235 (88)
	Angle d'inclinaison du mât (avant/arrière)	degrés	15/15
	Longueur hors tout	mm (po)	144 (3,658)
	Empattement	mm (po)	84 (2,134)
	Largeur hors tout	mm (po)	67.5 (1,715)
	Hauteur hors tout	mm (po)	88 3/8 (2,245)
	Rayon de virage (extérieur)	mm (po)	152 (3,860)
	Rayon de virage (intérieur)	mm (po)	72 1/4 (1,835)
	Poids sans charge	kg (lb)	17 900 (8 140)
	Poids sur l'essieu avant (en charge)	kg (lb)	23 800 (10 800)
	Poids sur l'essieu avant (à vide)	kg (lb)	7 500 (3 385)
	Poids sur l'essieu arrière (en charge)	kg (lb)	4 100 (1 865)
	Poids sur l'essieu arrière (à vide)	kg (lb)	10 450 (4 750)
	Nombre de pneus (avant/arrière)		2/2
	Dimension des pneus (avant/arrière)		15-300
Moteur et transmission	Moteur (constructeur/modèle)		Kubota V3307 T4I
	Rendement du moteur	hp.(kW)	74 (55)
	Transmission (constructeur/type)		Dana T 12000
	Nombre de vitesses (marche avant/arrière)		4/3
Performance	Vitesse maximale	km/h	10 km/h
	Rampe maximale (en charge)	%	35
	Rampe maximale (à vide)	%	55
	Vitesse de levage (en charge)	mm/s (pi/s)	1,5 (457)

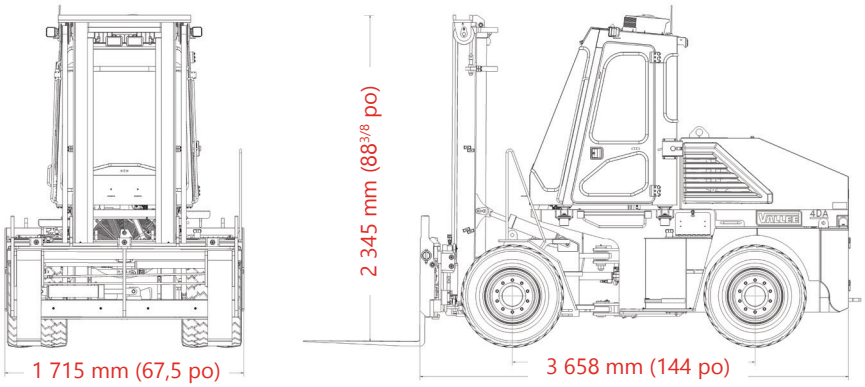

Entreprise fondée en 1956, Vallée est le seul fabricant spécialisé dans la conception et la fabrication de chariots élévateurs articulés à quatre roues motrices de grande capacité et d'équipement industriel au Canada. Vallée affiche avec fierté que ses produits sont « fabriqués au Canada », ce qui est synonyme de qualité, fiabilité et performance.

Vallée souscrit au principe de qualité maximale dans la fabrication de ses produits, ce qui fait que l'entreprise peut en garantir la robustesse et la durabilité. C'est ainsi que Vallée a bâti au fil des ans des relations de confiance indéfectibles avec ses clients. Par ailleurs, Vallée est reconnue pour son offre de produits conçus sur mesure en fonction des besoins précis de ses clients.

Les chariots élévateurs de Vallée sont d'une durabilité inégalée. La preuve, plus de 95 % des chariots élévateurs que l'entreprise a vendus sont encore utilisés.

Vallée offre ses produits sur les marchés canadien et américain depuis plus de 20 ans.

Sans frais : 1 800 267-0355 | 418 268-8955 ext. 104 | ventes@vallee.ca | vallee.ca
310, rue Principale, Saint-Alban, (Québec) Canada G0A 3B0